ООО «Автоматика»
ОКП 42 2100
ТУ 4221-009-64267321-2015
Госреестр № 64439-16

ТРЕХФАЗНЫЙ ВОЛЬТМЕТР НА DIN-РЕЙКУ OMIX D1-V3-3

Руководство по эксплуатации v. 2021-12-11 DVB-VAK

Omix D1-V3-3 – трехфазный вольтметр, предназначенный для измерения и индикации напряжения в трехфазных сетях переменного тока.

ОСОБЕННОСТИ

- Диапазон измерения напряжения ~80...500 В.
- Класс точности 1,0.
- Три независимых трехразрядных светодиодных индикатора для отображения напряжения на каждой из фаз.
- Высота символов 6 мм.
- Питание от измеряемого напряжения.
- Монтаж на DIN-рейку, стандарт 1S.

ГАБАРИТНЫЕ РАЗМЕРЫ И СХЕМА ПОДКЛЮЧЕНИЯ

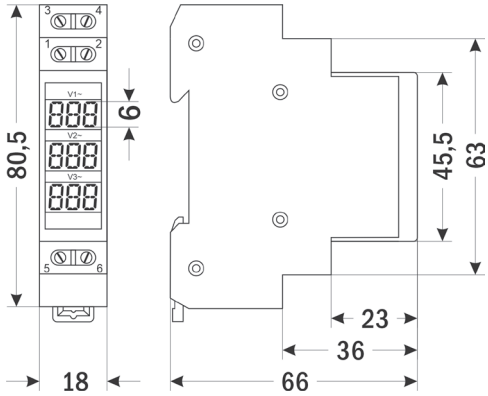

Рис. 1 – Размеры прибора

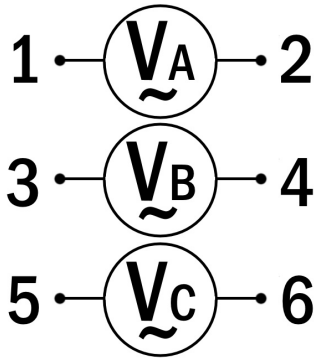

Рис. 2 – Схема подключения

МЕРЫ ПРЕДОСТОРОЖНОСТИ

Перед подключением прибора удостоверьтесь, что измеряемая цепь обесточена.

Не роняйте прибор и не подвергайте его ударам.

В помещении, где установлен прибор, окружающий воздух не должен содержать токопроводящую пыль и взрывоопасные газы.

ТЕХНИЧЕСКИЕ ХАРАКТЕРИСТИКИ

Параметр	Значение
Диапазон измерения напряжения, В	~80...500
Погрешность	±(1% + 1 е. м. р.)
Скорость измерения, изм./с	5
Рабочий ток, мА, не более	20
Электрическая износостойкость, часов, не менее	15 000
Условия эксплуатации	−5...+40°C, ≤ 80%RH
Условия хранения	−25...+70°C, ≤ 80%RH
Монтаж	На DIN-рейку, стандарт 1S
Габаритные размеры (В×Ш×Г), мм	80,5×18×66
Вес, г	57

КОМПЛЕКТАЦИЯ

Наименование	Количество
1. Прибор	1 шт.
2. Руководство по эксплуатации	1 шт.

ГАРАНТИЙНЫЕ ОБЯЗАТЕЛЬСТВА

Гарантийный срок составляет 12 месяцев от даты продажи.

После окончания срока действия гарантии за все работы по ремонту и техобслуживанию с пользователя взимается плата.

Поставщик не несет никакой ответственности за ущерб, связанный с повреждением изделия при транспортировке, в результате некорректного использования или эксплуатации, а также в связи с подделкой, модификацией или самостоятельным ремонтом изделия пользователем.

Производитель:
ООО «Автоматика», Санкт-Петербург
Поставщик:
АРК Энергосервис, Санкт-Петербург
+7 (812) 327-32-74 8-800-550-32-74
www.kipspb.ru 327@kipspb.ru

Дата продажи:

_____

М. П.