ООО «Автоматика»
ОКП 42 2100
ТУ 4221-009-64267321-2015
Госреестр № 64439-16

ЩИТОВОЙ ОДНОФАЗНЫЙ ВОЛЬТМЕТР OMIX PQ42-V1-1

Руководство по эксплуатации v. 2020-08-24 VAK

Однофазный щитовой вольтметр Omix PQ42-V1-1 предназначен для измерения и индикации напряжения в однофазных сетях переменного тока.

ОСОБЕННОСТИ

- Диапазон измерения напряжения: ~80...500 В.
- Класс точности 1,0.
- Трехразрядный светодиодный индикатор.
- Широкий диапазон питания от измеряемой сети.
- Разъем подключения входного сигнала и питания 3pin (в комплекте провод для подключения 90 мм).
- Щитовой монтаж.
- Компактный корпус.

МЕРЫ ПРЕДОСТОРОЖНОСТИ

Перед подключением прибора удостоверьтесь, что измеряемая цепь обесточена. Не роняйте прибор и не подвергайте его ударам. В помещении, где установлен прибор, окружающий воздух не должен содержать токопроводящую пыль и взрывоопасные газы.

ПОРЯДОК РАБОТЫ

Подключите прибор к исследуемой цепи с помощью разъема 3pin (рис. 1). Средний контакт разъема не используется.

После включения питания прибор сразу перейдет в режим измерения напряжения.

Рис. 1 – Задняя панель

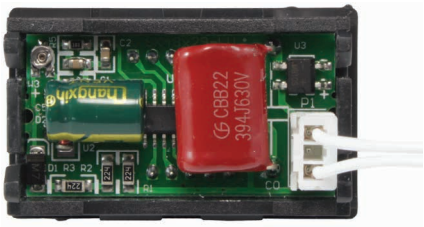

Рис. 2 – Вид сзади с подключенными входным сигналом и питанием

ГАБАРИТНЫЙ ЧЕРТЕЖ

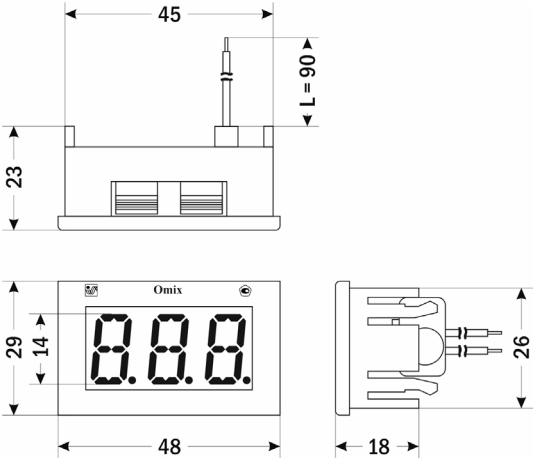

Рис. 3 – Размеры прибора

ТЕХНИЧЕСКИЕ ХАРАКТЕРИСТИКИ

Параметр	Значение
Диапазон измерения напряжения, В	~80...500
Погрешность	±(1,0% + 1 е.м.р.)
Скорость измерения, изм./с	2
Потребляемая мощность, Вт, не более	0,5
Условия эксплуатации	−5...+50°C, ≤ 85%RH
Условия хранения	−40...+70°C, ≤ 85%RH
Высота символов, мм	14
Габаритные размеры корпуса, мм	29×48×23
Размер монтажного отверстия, мм	27×46

ГАРАНТИЙНЫЕ ОБЯЗАТЕЛЬСТВА

Гарантийный срок составляет 12 месяцев от даты продажи. После окончания срока действия гарантии за все работы по ремонту и техобслуживанию с пользователя взимается плата. Поставщик не несет никакой ответственности за ущерб, связанный с повреждением изделия при транспортировке, в результате некорректного использования или эксплуатации, а также в связи с подделкой, модификацией или самостоятельным ремонтом изделия пользователем.

Производитель: ООО «Автоматика»
195265, г. Санкт-Петербург, а/я 71

Дата продажи:

_____

Поставщик: ТД «Энергосервис»
195265, г. Санкт-Петербург, а/я 70
www.kipspb.ru
E-mail: 327@kipspb.ru
Тел./факс: (812) 327-32-74, 928-32-74

М. П.