ООО «Автоматика»
ОКП 42 2100
ТУ 4221-009-64267321-2015
Госреестр № 64439-22

ТРЕХФАЗНЫЙ ВОЛЬТМЕТР НА DIN-РЕЙКУ OMIX D4-V3-3

Руководство по эксплуатации v. 2023-01-11 VAK

Omix D4-V3-3 – трехфазный вольтметр с тремя независимыми индикаторами, соответствующими измерению напряжения на каждой из трех фаз.

ОСОБЕННОСТИ

- Возможность подключения через трансформатор напряжения.
- Выбор типа цепи – с нейтралью или без нейтрали.
- Устойчивость к длительным перегрузкам до 600 В.
- Класс точности 0,5.
- Монтаж на DIN-рейку, стандарт 4S.

МЕРЫ ПРЕДОСТОРОЖНОСТИ

Перед подключением прибора удостоверьтесь, что измеряемая цепь обесточена.

Не роняйте прибор и не подвергайте его ударам.

В помещении, где установлен прибор, окружающий воздух не должен содержать токопроводящую пыль и взрывоопасные газы.

ЭЛЕМЕНТЫ ПРИБОРА

1. Дисплей напряжения.
2. Индикаторы измерения напряжения в киловольтах.
3. Кнопка ⬍ **Set.**
4. Кнопка ◀.
5. Кнопка ▼.
6. Кнопка ▲.

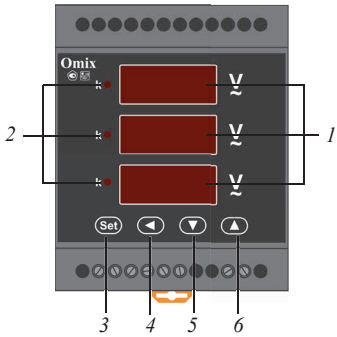

Рис. 1 – Управляющие элементы

ГАБАРИТНЫЕ РАЗМЕРЫ

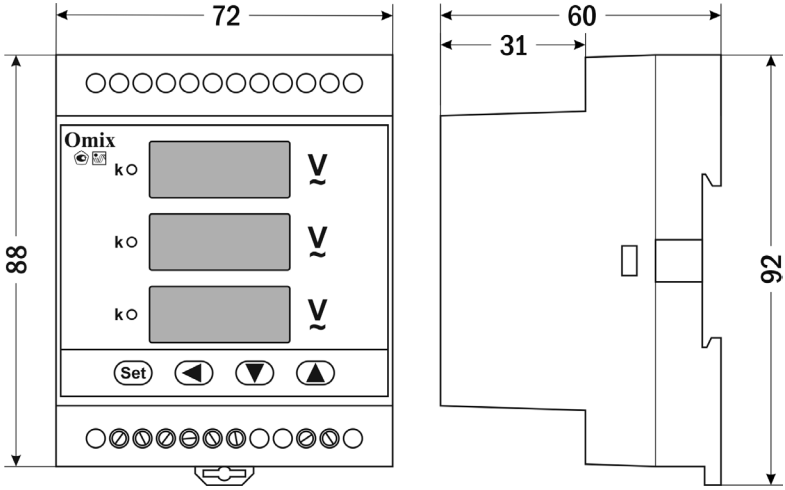

Рис. 2 – Размеры прибора

ПОРЯДОК РАБОТЫ

Подключите прибор к сети в соответствии со схемой подключения (рис. 3).

Для подключения напрямую воспользуйтесь схемами на рисунках 4 и 6, для подключения трансформатора тока – схемами на рисунках 5 и 7.

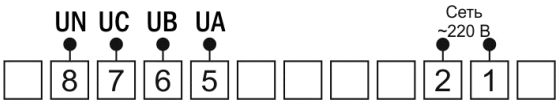

Рис. 3 – Схема подключения

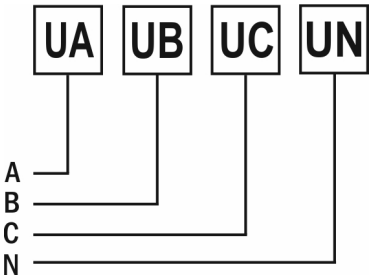

Рис. 4 – Подключение напряжения напрямую до 500 В (трехфазная цепь с нейтралью)

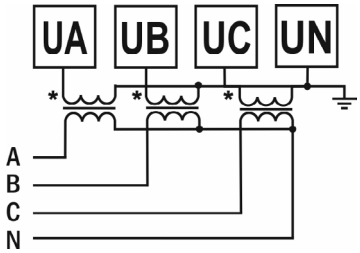

Рис. 5 – Подключение трансформатора напряжения x/500 В (трехфазная цепь с нейтралью)

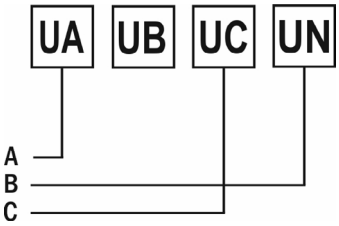

Рис. 6 – Подключение напряжения напрямую до 500 В (трехфазная цепь без нейтрали)

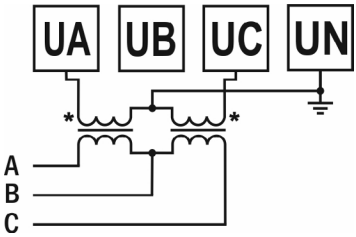

Рис. 7 – Подключение трансформатора напряжения x/500 В (трехфазная цепь без нейтрали)

При включении питания на индикаторе прибора появится версия прошивки (V. 16.5), а потом прибор сразу перейдет в режим измерения.

Для отображения линейного напряжения нажмите кнопку ▼. Для возврата к отображению фазного напряжения снова нажмите кнопку ▼.

Для входа в режим программирования необходимо нажать и удерживать кнопку **Set** в течение 2 секунд.

Для переключения и сохранения параметров нажимайте кнопку **Set**. Для изменения числовых значений параметров нажимайте кнопки: ▼ – для уменьшения значения, ▲ – для увеличения значения, ◄ – для изменения положения курсора.

Для выхода из режима программирования до завершения полного цикла настройки нажмите и удерживайте кнопку **Set** в течение 2 секунд.

Важно! По умолчанию пароль для входа в режим программирования не задан. Пользователь может установить пароль в режиме программирования *codE*. Если пароль был изменен пользователем, а потом забыт, универсальный пароль для входа в режим программирования – 5643.

Код	Параметр	Диапазон	Знач. по умолч.	Описание
PL	Коэффициент трансформации по каналам напряжения	1...3200	1	Формула расчета: $PT=U_1/U_2$ Если нет трансформатора, установите =1
net	Выбор типа измеряемой цепи	n3.3, n3.4	n3.4	n3.3 – цепь без нейтрали, n3.4 – цепь с нейтралью
codE	Пароль	0...9999	0	Установка кода для входа в режим программирования. Если установлен 0 (по умолчанию) – разрешен вход в меню настройки. Универсальный пароль для входа − 5643

ТЕХНИЧЕСКИЕ ХАРАКТЕРИСТИКИ

Параметр	Значение
Диапазон измерения напряжения	0...500 В (напрямую) 0...1,6 МВ (через трансформатор напряжения)
Дискретность измерения	Автоматически: 1; 0,1; 0,01; 0,001
Погрешность	±(0,5% + 1 е. м. р.)
Частота опроса, изм./с	1,5
Потребляемая мощность, ВА	< 3
Питание	~220 В, 50...60 Гц
Условия эксплуатации	−10...+50°С, ≤ 85%RH
Условия хранения	−40...+70°С, ≤ 85%RH
Монтаж	на DIN-рейку, стандарт 4S
Габаритные размеры (В×Ш×Г), мм	88×72×60
Вес, г	209

КОМПЛЕКТАЦИЯ

Наименование	Количество
1. Прибор	1 шт.
2. Руководство по эксплуатации	1 шт.

ГАРАНТИЙНЫЕ ОБЯЗАТЕЛЬСТВА

Гарантийный срок составляет 12 месяцев от даты продажи.

После окончания срока действия гарантии за все работы по ремонту и техобслуживанию с пользователя взимается плата.

Поставщик не несет никакой ответственности за ущерб, связанный с повреждением изделия при транспортировке, в результате некорректного использования или эксплуатации, а также в связи с подделкой, модификацией или самостоятельным ремонтом изделия пользователем.

Производитель:
ООО «Автоматика», Санкт-Петербург
Поставщик:
АРК Энергосервис, Санкт-Петербург
+7 (812) 327-32-74 8-800-550-32-74
www.kipspb.ru 327@kipspb.ru

Дата продажи:

_____

М. П.